série: New Ícone descrição: kit de duche 5 vias espelho quadrado

código: 5269605 revisão: 00

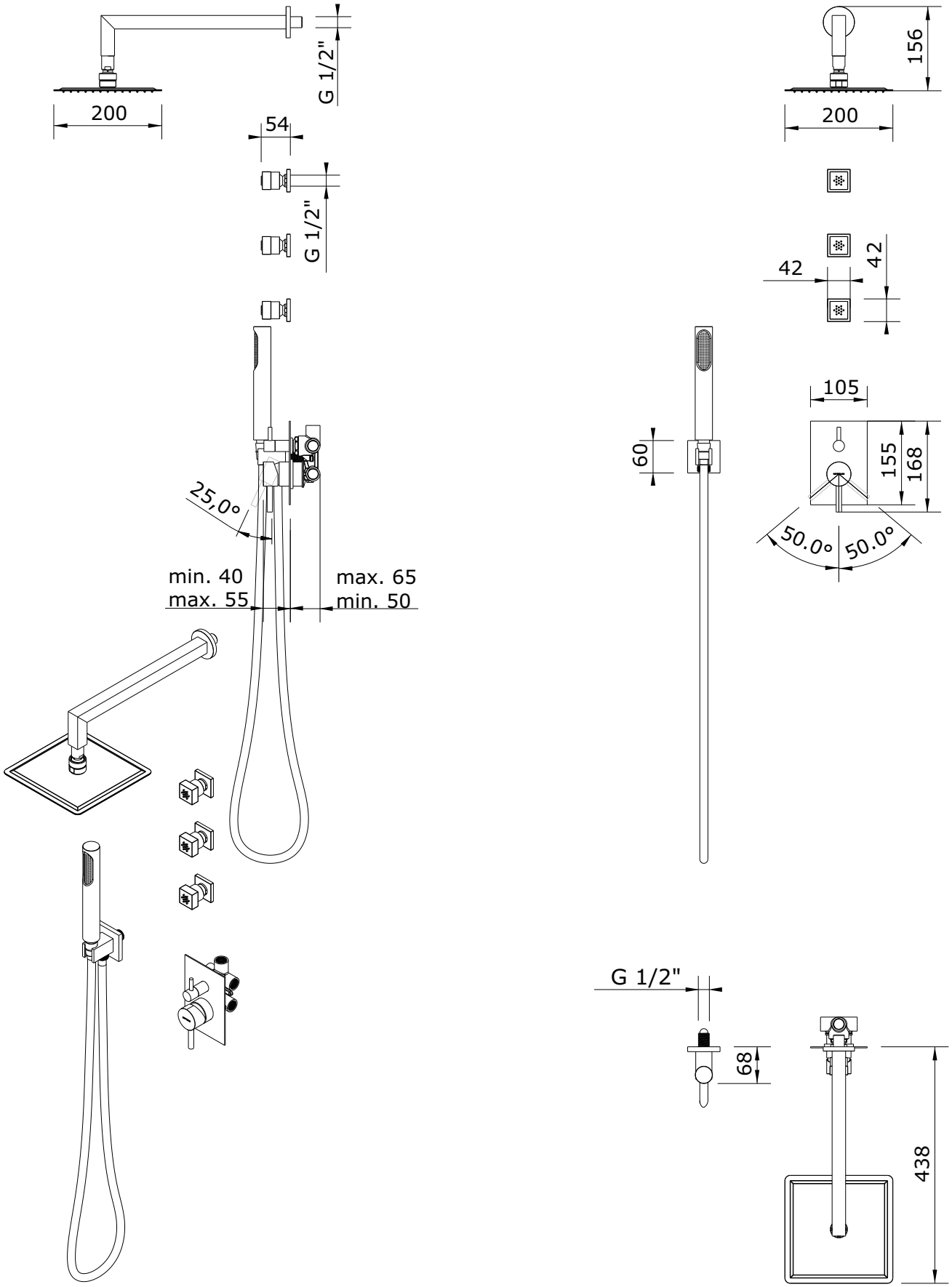


Os produtos apresentados seguem especificações técnicas internas da SANINDUSA.
As dimensões são meramente indicativas.
Reservamos o direito de fazer alterações técnicas que permitam melhorar a funcionalidade dos nossos produtos, sem aviso prévio.

The presented products follow technical specifications from SANINDUSA.
The dimensions of the pieces are merely a reference.
We reserve the right to introduce technical improvements in our products without previous advice.

série: New Ícone descrição: kit de duche 5 vias espelho quadrado

código: 5269605 revisão: 00

| Nº | Descrição |
|---|---|
| 1 | Misturadora de encastrar |
| 2 | Copo alojamento de cartucho |
| 3 | Cartucho ø35 fechado |
| 4 | Porca M37x1.5 Latão |
| 5 | Cobre Cartucho ABS M37x1,5 Cr |
| 6 | O'ring 20x2 NBR 70 |
| 7 | O'ring 45X2,5 NBR70 |
| 8 | Espelho Inox 155 x 105 x 2 mm Cr |
| 9 | Corpo Manipulo Cromo |
| 10 | Perno Sext Interior M 5x6 Grano |
| 11 | Perno Inox M6x20 DIN 916 |
| 12 | Haste Manipulo Cromo |
| 13 | Anel estriado D6,7 x Z20 H10.5mm |
| 14 | Parafuso chave cruz M4x10 |
| 15 | Manipulo selector Desviador |
| 16 | Parafuso Umbrako Cónico 5x12mm |
| 17 | Haste Manipulo selector Desviador |
| 18 | Proteção Plastico ø23 |
| 19 | Protecção Plástico ø45 |
| 20 | Injector quadrado cromo |
| 21 | Suporte chuv c/ saída Quadro cr |
| 22 | Flexível 1,7M |
| 23 | Chuveiro redondo ABS cromado |
| 24 | Espelho p/ hastes Chuv ø21xø58 Cr |
| 25 | Aste parede soldada L 350x75 Cr. |
| 26 | Chuveiro de cabeça 200 x 200 |

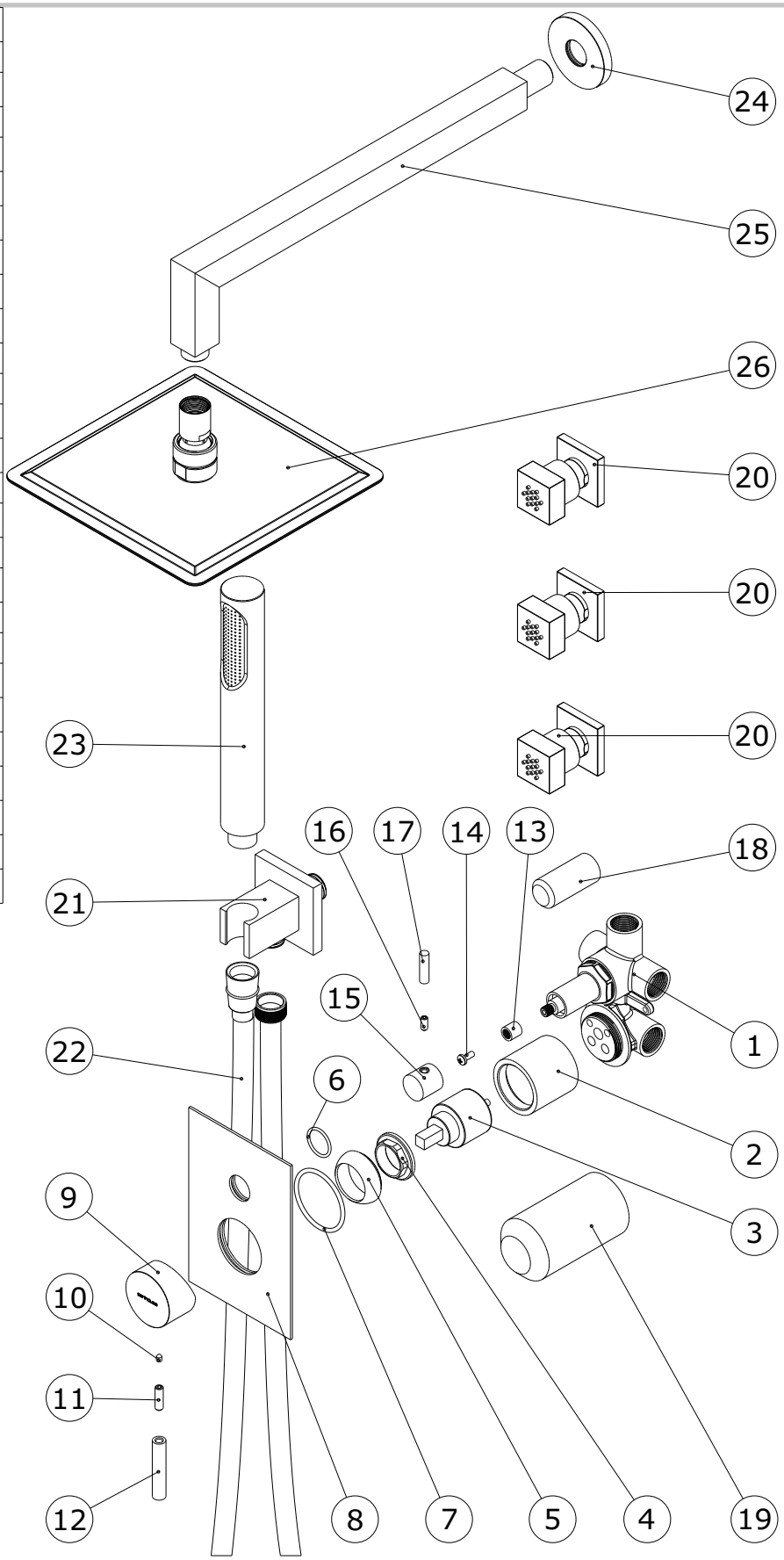


Os produtos apresentados seguem especificações técnicas internas da SANINDUSA.
As dimensões são meramente indicativas.
Reservamos o direito de fazer alterações técnicas que permitam melhorar a funcionalidade dos nossos produtos, sem aviso prévio.

The presented products follow technical specifications from SANINDUSA.
The dimensions of the pieces are merely a reference.
We reserve the right to introduce technical improvements in our products without previous advice.